株式会社八光電機

一斗缶加熱用ヒーター

取扱説明書

お買いあげいただきありがとうございます

この「取扱説明書」には、本機を安全にご使用いただくための、必要事項が記載されております。ご使用前に必ずお読みください。
また、この「取扱説明書」を、必ずお手元に保管し、ご活用ください。

本機を安全にご使用いただくために

本機には、安全に使用していただくために次のようなシンボルマークを使用しています。

警告 取扱いを誤った場合に、使用者が死亡または負傷する危険の状態が生じることが想定される場合。

注意 取扱いを誤った場合に、使用者が軽傷を負うか、または物的損害のみが発生する危険の状態が生じることが想定される場合。

警告

●加熱する容器を密閉した状態で使用しない

容器のフタを密閉したまま使用すると、破裂・破損・火傷・火災・故障の原因になります。

●電源プラグの埃などは定期的に取る

電源プラグに埃などがたまると、湿気などで絶縁不良となり、火災・感電の原因になります。

●正しい電源電圧で使用する

表示された電源電圧以外で使用しないでください。火災・感電・故障の原因になります。

●近くに危険物を置かない

本機の近くには、スプレー缶や爆発物などを置かないでください。火災・故障の原因になります。

●電源電線を大切に扱う

傷つけたり、加工したり、高温部に近づけたり、無理に曲げたり、ねじったり、引っ張ったり、重いものを載せたり、束ねたりしないでください。傷んだまま使用すると、感電・ショート・火災の原因になります。

●アースを取付ける

守らないと、漏電・感電の原因になります。

⚠警告

●使用中や使用直後、加熱プレートに素手で触れない

火傷の原因になります。

●濡れた手で触れない

電源プラグの抜き差しは、必ず乾いた状態で行ってください。濡れた手で行うと、感電の原因になります。

●本体に直接水をかけない

感電・故障の原因になります。

●多湿・高温の場所で使用しない

感電・故障の原因になります。

●爆発物・可燃性ガス・腐食性ガス雰囲気では使用しない

火災･爆発事故･故障の原因になります。

●分解・改造をしない

火災・感電の原因になります。

⚠注意

●使用中はキャスターのストッパーをロックする

守らないと火傷の原因になります。

●移動は電源プラグを抜いてから行う

守らないと、感電・故障の原因になります。

●使用しないときは電源プラグをコンセントから抜く

抜かないと、絶縁劣化による感電や火災の原因になります。

●電源プラグを抜くときは、必ず電源プラグを持って抜く

電源電線を引っ張ると、電線が破損し、火災・感電・故障の原因になります。

●保管する場所は常温・常湿雰囲気でカバーなどを設ける

ホコリ･汚れなどが付着すると、感電･漏電の原因になります。

●次のような場合は使用しない 火災・故障の原因になります

- 腐食性ガス雰囲気中
- 屋外または風雨のかかる場所
- 粉塵の多い場所
- 傾斜した場所
- だれもいない場所
- 使用環境温度範囲外で使用する場合
- 液体や異物の付着した状態で使用する場合

●樹脂製の容器を加熱しない

樹脂製容器を加熱すると、容器が変形し、中の液体が漏れだし、火災・感電・故障の原因になります。

●衝撃や振動を与えない

強い衝撃や振動を与えないでください。火災・感電・故障の原因になります。

●一斗缶以外の容器を加熱しない

守らないと、火災・故障の原因になります。

1. 主な仕様

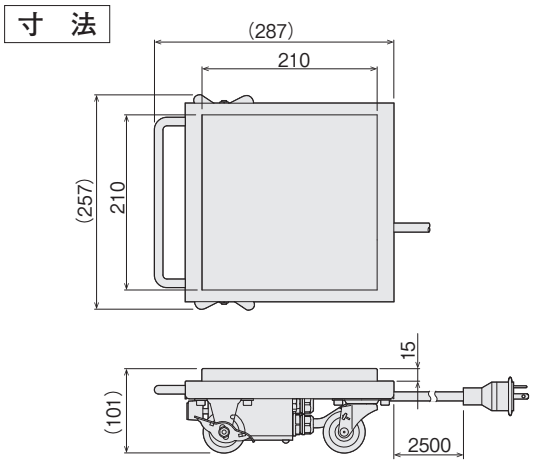

電　　源		AC100V
消費電力		325W
加熱プレート寸法		210×210×15
温度ヒューズ動作温度		257℃
使用環境温度		−10～40℃（ただし氷結、結露しないこと）
質　　量		4.0kg
電源電線		3芯　キャブタイヤケーブル　1.25㎟ 接地2P電源プラグ付き　2.5m
適用容器		JIS規格金属板製18L缶（通称一斗缶）
温度調節器仕様	温度調節ダイヤル	60～200℃
	制御方法	液体膨張式サーモスタット
	方　　式	ON/OFF制御

2. 各部の名称

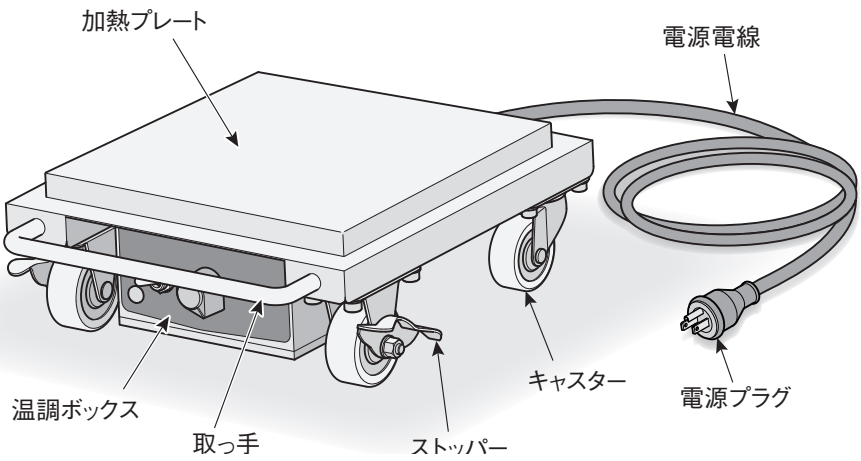

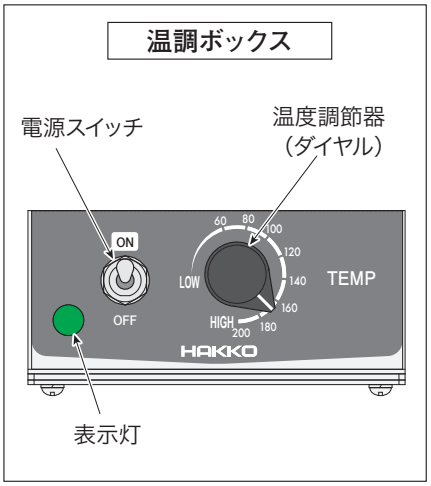

3. 使用方法

① キャスターをロックする。

② 電源プラグをコンセントに接続する。

③ 一斗缶を加熱プレートに載せる。

④ 温度調節ダイヤルを使用温度に合わせる。

⑤ 電源スイッチを ON にする。

➡ 表示灯が「緑」に点灯することを確認してください。

⑥ 使用後は、電源スイッチを OFF にし、電源プラグをコンセントからはずしてください。

⚠ 使用時のご注意

- 一斗缶の底面が加熱面に接していることを確認してください。
- 本製品の電源プラグは接地2Pコンセント用です。2Pコンセントに接続される場合は別途接地アダプタ（市販品）を使用し、アースを接続してください。
- 本製品を移動するときは、必ず電源プラグを抜いて本体が冷めた状態でキャスターのストッパーを解除し、取っ手を持って移動させてください。電源電線を引っ張って移動させないでください。

4. お手入れの仕方

- タオルなどを水に浸してしぼり、汚れをふき取ってください。
- 化学ぞうきんをご使用の場合は、化学ぞうきんの注意書に従ってください。

⚠注意

- 電源プラグを抜き、本体が冷めてからお手入れしてください。
- ベンジン、シンナーなどは使わないでください。変色や故障の原因になります。
- タワシのブラシやヤスリなどの固いもの、もしくは金属は使用しないでください。キズの原因になります。
- お手入れ後は充分乾燥させてからご使用ください。

5. 異常の原因と処置

異常が発生した場合は以下を確認してください。それでもなお異常が発生する場合は、お買い求めの販売店、またはお近くの㈱八光電機　支店・営業所・販売会社までご連絡ください。

異　常		原　因	処　置
表示灯が点灯しない		電源プラグのはずれ	電源プラグの確認
		表示灯の故障	表示灯の交換が必要です（ご連絡ください）
温度調節ができない	温度が上がりすぎる	設定温度が高い	設定温度の変更
		温度調節器の故障	温度調節器の交換が必要です（ご連絡ください）
	温度が上がらない	設定温度が低い	設定温度の変更
		温度調節器の故障	温度調節器の交換が必要です（ご連絡ください）
		温度ヒューズの動作	温度ヒューズの交換が必要です（ご連絡ください）

アフターサービス

●ご不明の点がありましたら

お気づきの点がございましたら、お買い求めの販売店またはお近くの㈱八光電機 支店・営業所・販売会社までご連絡ください。

○株式会社八光電機　営業本部

本部・東京支店	〒153-0051	東京都目黒区上目黒 1-7-9	TEL(03)3464-8500	FAX(03)3464-8539
仙台支店	〒983-0852	仙台市宮城野区榴岡 3-10-7 サンライン第66ビル1階	TEL(022)257-8501	FAX(022)257-8505
宇都宮支店	〒320-0065	宇都宮市駒生町1359-42	TEL(028)652-8500	FAX(028)652-5155
大宮支店	〒331-0804	さいたま市北区土呂町2-10-15　深澤ビル1階	TEL(048)667-8500	FAX(048)667-0008
大阪支店	〒553-0003	大阪市福島区福島 8-16-20　MSビル	TEL(06)6453-9101	FAX(06)6453-5650
福岡支店	〒812-0016	福岡市博多区博多駅南1-7-28　アバンダント94　1階	TEL(092)411-4045	FAX(092)409-1662
札幌営業所	〒060-0042	札幌市中央区大通西 13-4-104　北晴大通ビル402	TEL(011)252-7607	FAX(011)252-7639
京都営業所	〒601-8313	京都市南区吉祥院中島町 2-2　新栄ビル 3 階	TEL(075)682-8501	FAX(075)682-8504

○岡山八光商事株式会社

本社	〒700-0926	岡山市北区西古松西町 5-6　岡山新都市ビル404	TEL(086)243-3985	FAX(086)243-8514
松山営業所	〒790-0003	松山市三番町 7-13-13 ミツネビル	TEL(089)935-8517	FAX(089)935-8507

○長野八光商事株式会社

本社	〒389-0804	長野県千曲市大字戸倉 1693	TEL(026)276-3083	FAX(026)276-5163
金沢営業所	〒920-0024	金沢市西念 3-2-1　金沢篠田ビル	TEL(076)225-8560	FAX(076)225-8573

○名古屋八光商事株式会社

本社	〒464-0858	名古屋市千種区千種 1-15-1 ルミナスセンタービル2階	TEL(052)732-8502	FAX(052)732-8505
静岡営業所	〒422-8064	静岡市駿河区新川 2-1-40	TEL(054)282-4185	FAX(054)282-1500

○八光電熱器件（上海）有限公司　www.hakko-china.com

上海総公司	201600	上海市松江区兪塘路512号3幢2楼（天威工業城）	TEL(86)21-57743121	FAX(86)21-57741700
広州分公司	510620	広東省広州市天河区体育東路122号 羊城国際商貿中心 西棟25階 A01室	TEL(86)20-28818681	

○HAKKO (THAILAND) CO., LTD.　heater.hakkothailand.com

9/41 Moo 5, Paholyotin Road, Klong 1, Klong Luang, Patumthani, 12120, Thailand　TEL(66)2-902-2512　FAX(66)2-516-2155

○株式会社八光電機　生産本部

本社工場	〒389-0806	長野県千曲市大字磯部1486
ヤシロ工場	〒387-0007	長野県千曲市大字屋代1221-1

ホームページ　www.hakko.co.jp